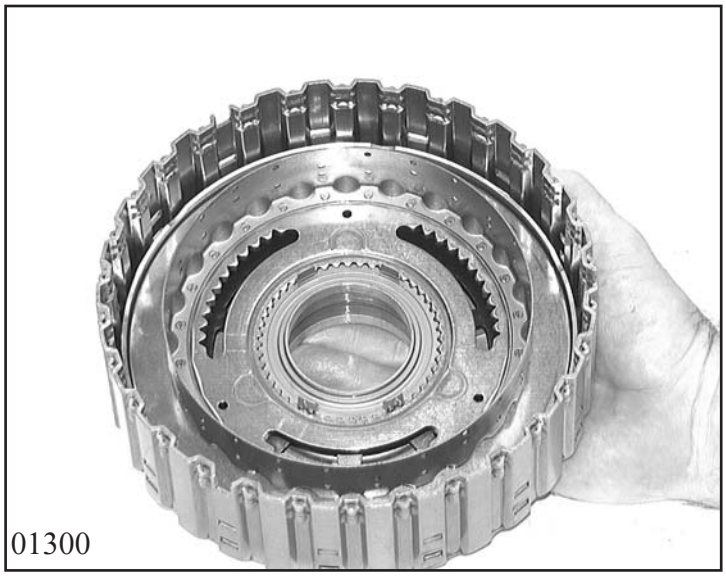

01300

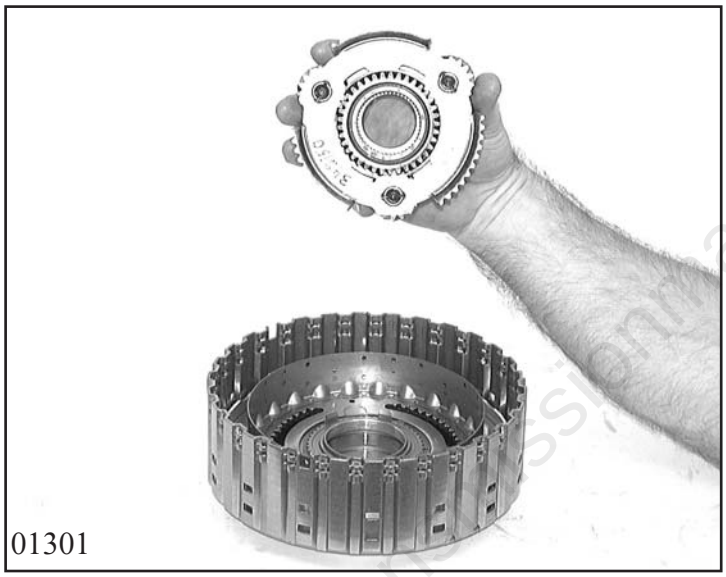

01301

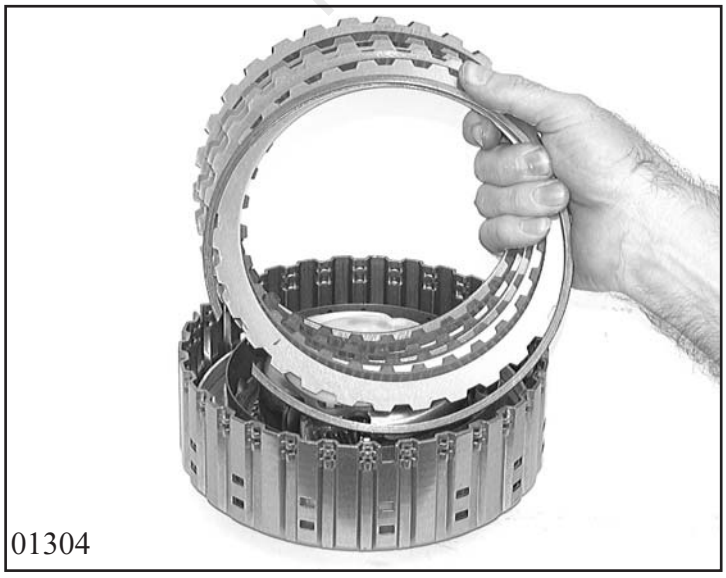

01304

Transmissionmanuals.com

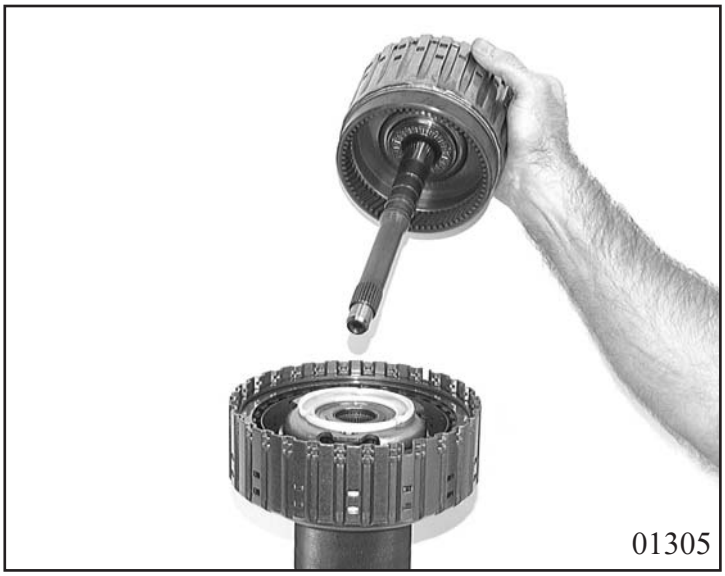

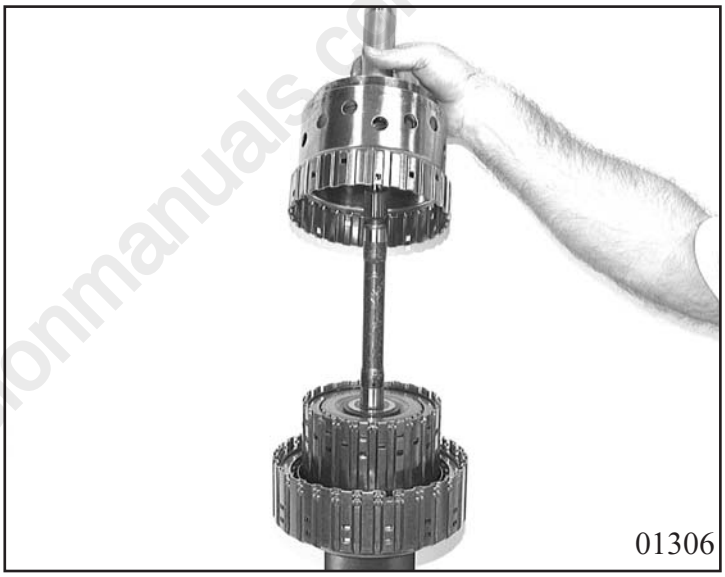

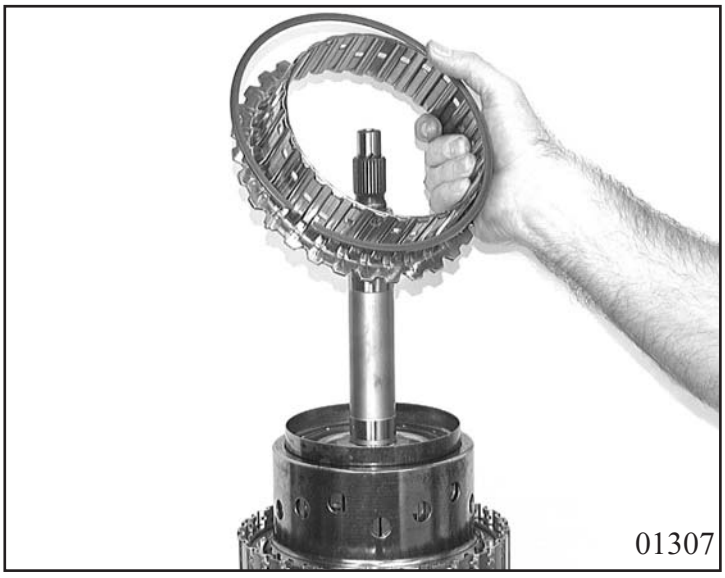

Transmissionmanuals.com

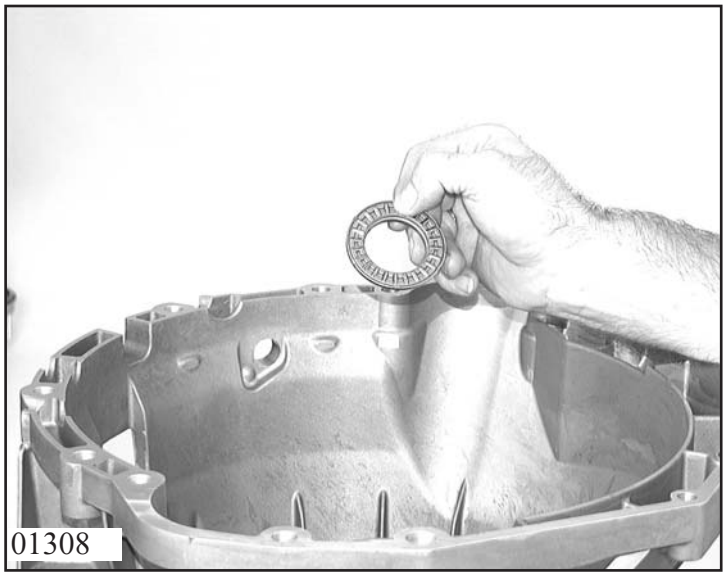

01308

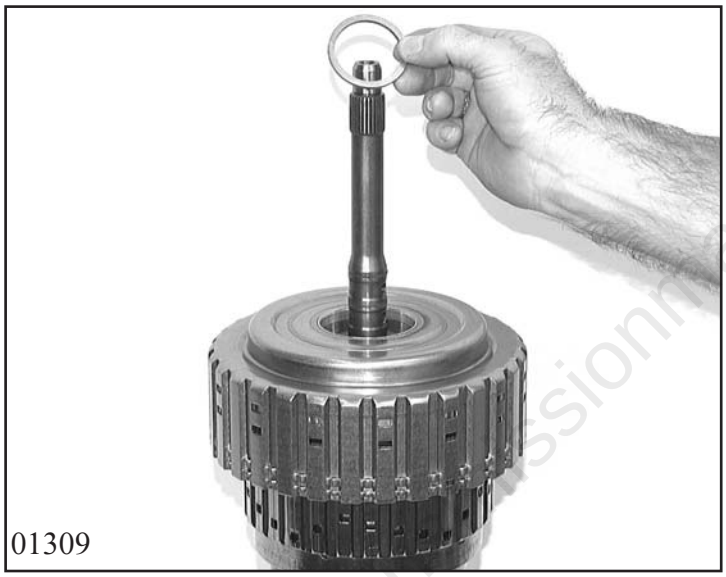

01309

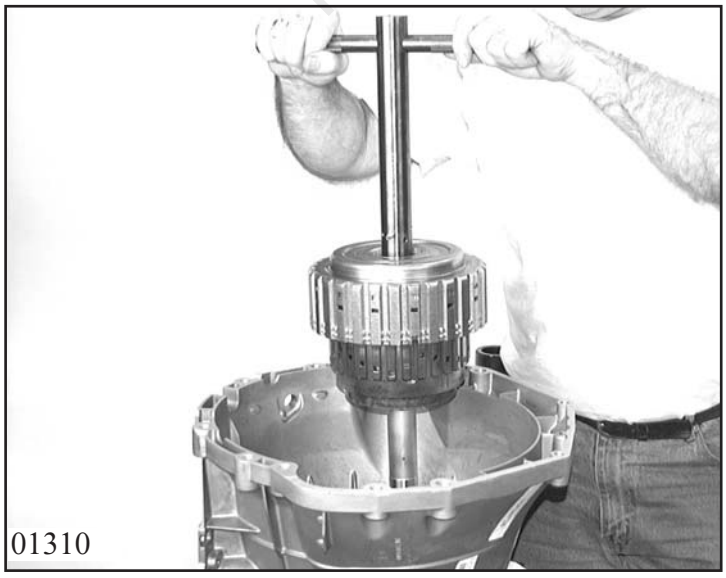

01310

© Transmissionmanuals.com

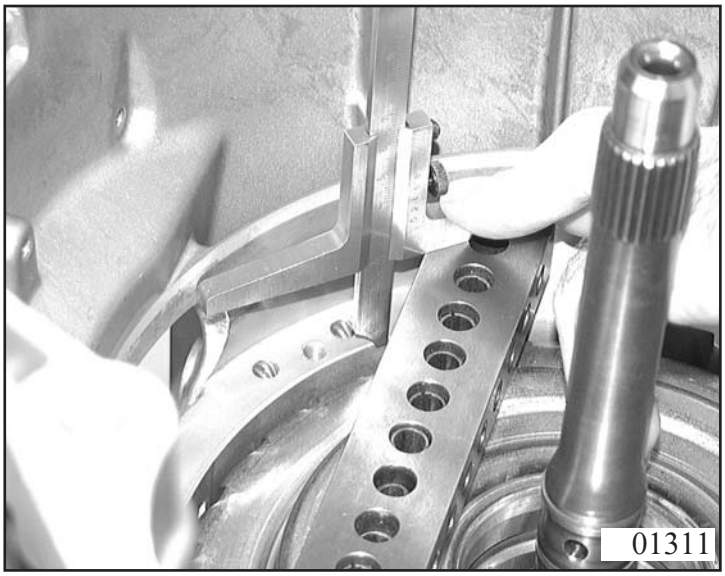

Transmissionmanuals.com